Стойка для кнопки выхода АЯКС, АТФЕ.687434.183ТУ

ПАСПОРТ

1. Общие сведения

Стойка кнопки выхода АЯКС (далее – стойка) предназначена для монтажа кнопки выхода систем контроля и управления доступом, при организации контрольно-пропускных систем.

Стойка оснащена защитным козырьком от атмосферных осадков. Оптимальная высота стойки обеспечивает удобство ее использования, как взрослыми, так и детьми.

2. Основные параметры и характеристики

2.1 Стойка выполнена из профильной трубы черного металла (или нержавеющей стали) с защитным покрытием (окраской) черного или оранжевого цвета*.

(*по требованию заказчика возможна окраска стойки в другой цвет).

Стойка поставляется в трех комплектациях –

исп. 00 (для монтажа на асфальт),

исп. 01 (под бетонирование) и

исп. 02 (для монтажа в землю).

2.2. Высота стойки над уровнем поверхности 1130 мм.

2.3. Температура эксплуатации стойки от минус 80 до плюс 250ºС.

2.3 Масса стойки не более 5 кг.

2.4 Срок службы стойки не менее 8 лет.

2.5 Габаритные, установочные и присоединительные размеры приведены на рис. 1

3. Комплект поставки.

3.1. В комплект поставки стойки входит:

- стойка **(**труба 30х60) с приварным защитным козырьком -1 шт., (исп.00)
- закладная пластина для бетонирования - 1 шт. (для исп. 01),
- комплект оцинкованного крепежа для бетонирования (шпилькаМ10х170 – 4 шт., гайка М10- 8 шт., шайба М10 – 4шт), (для исп. 01) – 1 шт.,
- паспорт – 1шт.

4. Монтаж стойки.

4.1 Монтаж стойки на объекте производится на отверстия крепления основания стойки к поверхности.

4.2 Прокладка кабеля имеет два варианта:

а) через закладные в фундаменте (для исп. 01), предназначенных для установки стойки, в полости стойки,

б) через специальное отверстие в нижней части тыльной стороны стойки, в полости стойки.

5. Гарантийные обязательства.

5.1 Гарантийный срок эксплуатации 5 лет со дня ввода в эксплуатацию, но не более 5,5 лет со дня отгрузки с предприятия-изготовителя.

6. Свидетельство о приёмке.

Стойка кнопки выхода АЯКС соответствует требованиям технической документации АТФЕ.687434.183ТУ и признана годной для эксплуатации.

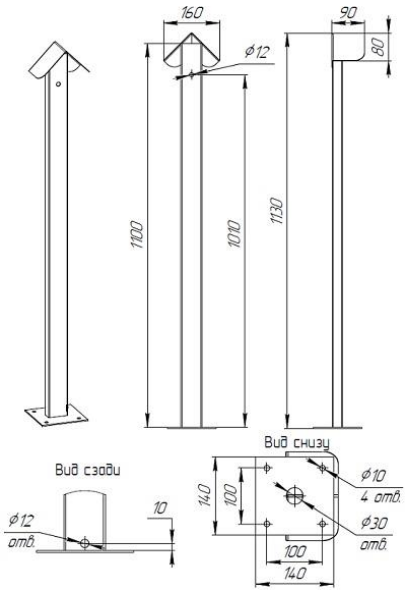

Исп. 00 (для монтажа на асфальт),
Исп. 01 (под бетонирование)

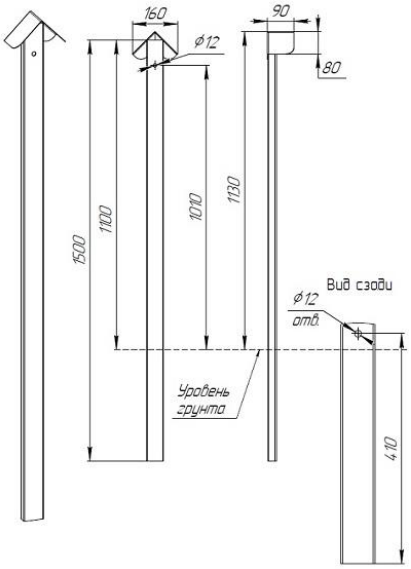

Исп. 02 (в землю)

Штамп ОТК _____ Дата выпуска _____

подпись

ООО «СНВ", Адрес: Россия, 390027, г. Рязань, ул. Новая, 51 В, пом. Н1, литера А
тел./факс (4912) 45-16-94, 45-37-88 e-mail: 451694@bk.ru, сайт: http://m-kontakt.ru